AIRfire®

KTB FireLine

System Punktowego Gaszenia

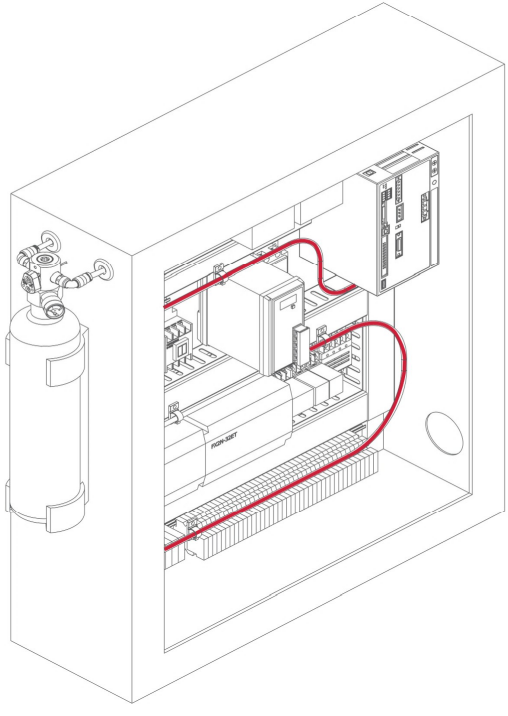

TECHGlobal

Dostawca Elektronicznych Systemów Zabezpieczeń

Czy wiesz, że

90% pożarów ma swoje źródło w rozdzielnicach elektrycznych?

Małe szafy techniczne, takie jak: rozdzielnice, sterowniki, sprzęt komunikacyjny i serwerowy mogą stanowić zagrożenie, gdy wadliwe urządzenia, uszkodzone okablowanie lub niewłaściwa instalacja spowodują wystąpienie pożaru.

Wczesna detekcja pożaru w takich miejscach często jest trudna. Brak reakcji na początku wystąpienia zagrożenia prowadzi do rozprzestrzenienia się ognia, powodując dalsze szkody i straty.

Wybór skutecznego systemu gaśniczego jest kluczowy dla bezpieczeństwa obiektów i pracowników oraz utrzymania ciągłości działania Twojej organizacji.



Co proponujemy?

Profesjonalne rozwiązanie gaśnicze do zamkniętych kubatur, które wykrywa i gasi pożar bezpośrednio w miejscu zagrożenia. Dzięki zastosowaniu środka gaśniczego FK-5-1-12 gaszenie nie uszkadza urządzeń elektrycznych i elektronicznych.

Wczesne wykrycie i gaszenie ognia w miejscu zapłonu zapobiega rozprzestrzenianiu się ognia do innych urządzeń oraz eskalacji innych możliwych zagrożeń.

Dzięki KTB FireLine, zabezpieczysz infrastrukturę krytyczną oraz utrzymasz ciągłość pracy Twojej organizacji.

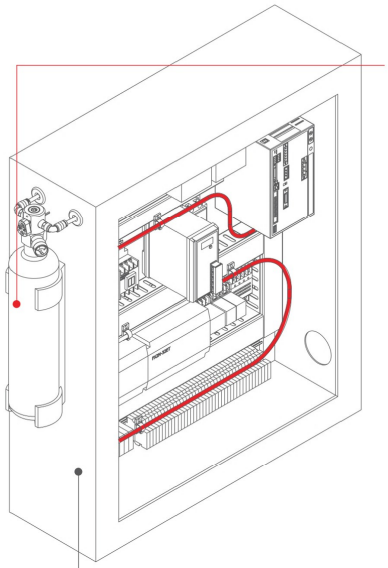

KTB FireLine
System Punktowego Gaszenia

90% pożarów ma swoje źródło w obudowach elektrycznych

System gwarantuje

- Automatyczną detekcję i gaszenie pożaru w obrębie obudowy
- Możliwość odcięcia źródła zasilania i systemów wentylacji oraz integracji z występującymi systemami bezpieczeństwa

Systemy gaszenia KTB FireLine

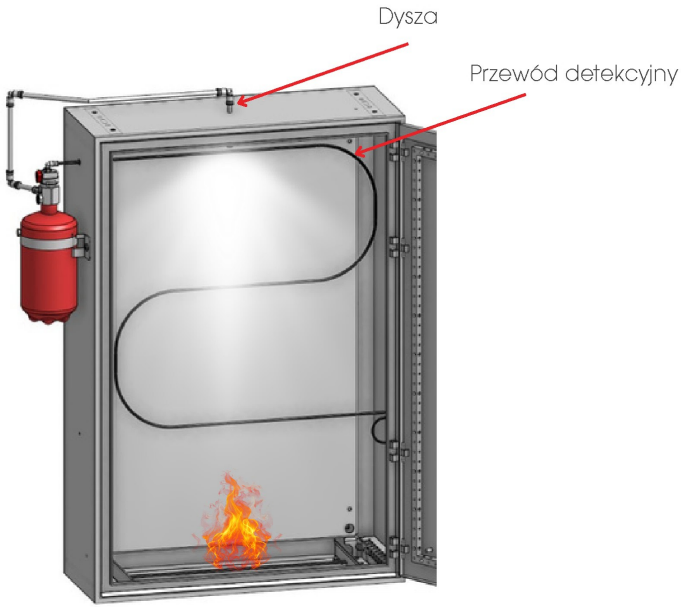

Gaszenie poprzez dyszę
(System pośredni)

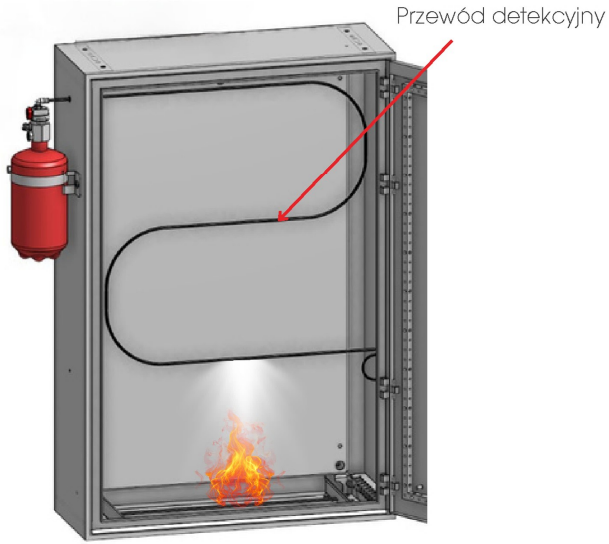

Gaszenie poprzez przewód detekcyjny
(System bezpośredni)

Jak to działa?

1 Przewód detekcyjny jest instalowana na całym obszarze obudowy, zapewniając detekcję pożaru na całej objętości.

2 W momencie wzrostu temperatury przewodu (150 °C) w dowolnym punkcie, przewód pęka i powoduje spadek ciśnienia, otwierając zawór butli.

3 Środek gaśniczy FK-5-1-12 uwalniany jest przez miejsce pęknięcia przewodu detekcyjnego lub przez dyszę (w zależności od modelu), docierając bezpośrednio do źródła pożaru.

4 Pożar jest gaszony, a źródło zagrożenia chłodzone, co zapobiega ponownemu zapłonowi wewnątrz obudowy i rozprzestrzenianiu się do otoczenia.

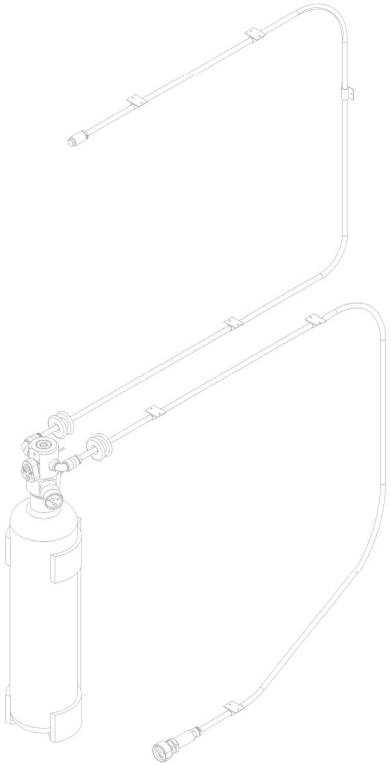



1



2



3

Możliwości systemu KTB FireLine

KTB FireLine posiada kilka metod rozpoczęcia akcji gaśniczej.

- Aktywacja gaszenia po pęknięciu przewodu (zawsze)
- Aktywacja dodatkowa*
  - Za pomocą przycisku ręcznego
  - Aktywacja z poziomu centrali pożarowej

* dotyczy systemu pośredniego

Przetestowane i certyfikowane

System został certyfikowany przez zewnętrzne laboratorium LPCB, zgodnie z jego standardem*:

LPS 1666: Issue 1.0, Requirements and test procedures for the LPCB approval of direct low pressure (DLP) application fixed fire suppression systems.

- Wszystkie komponenty są testowane indywidualnie, aby zagwarantować ich trwałość i niezawodność.
- Producent poddaje się kontroli produkcji fabrycznej, aby zagwarantować ciągłą jakość.
- Prawdziwe testy przeciwpożarowe w pełnej skali są przeprowadzane, aby testować system w różnych scenariuszach.
- Producent musi szkolić instalatorów, aby byli upoważnieni do instalowania i utrzymywania systemów.

LPS 1666: Issue 1.0, jest jedynym standardem testowania i certyfikacji dostępnym na całym świecie dla takich rozwiązań gaszenia.

* dotyczy systemu bezpośredniego

LPS 1666: Issue 1.0 *
Numer ref. certyfikatu LPCB: 1408c

Parametry techniczne systemu

Czas gaszenia	do 40 sekund
Ciśnienie robocze	18 bar
Temperatura zadziałania systemu	150 °C
Zakres temperatur pracy	od -20 °C do +60 °C
Stężenie środka FK-5-1-12	6,7 %

Co wyrożnia KTB FireLine?

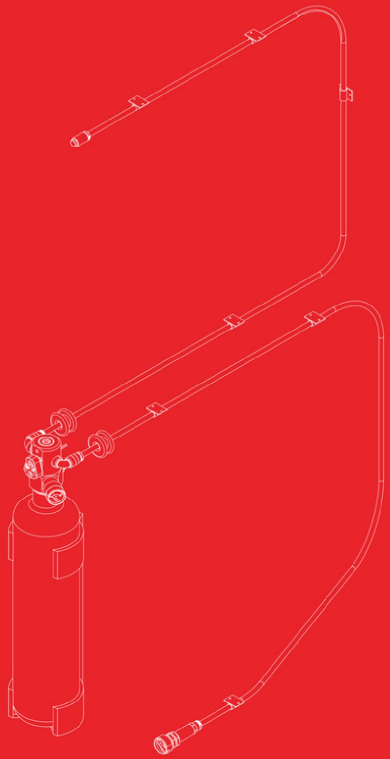

Wysokowydajny system o najwyższym certyfikowanym ciśnieniu roboczym (18 bar).

Autonomiczny system, który może działać w odległych obszarach bez dostępu do prądu. Jest całkowicie mechaniczny.

Niższe koszty instalacji i konserwacji w porównaniu do systemów zabezpieczających całe pomieszczenia.

Możliwość integracji z innymi systemami bezpieczeństwa.

Środek gaśniczy FK-5-1-12 jest ekologicznym rozwiązaniem i nie oddziałuje na warstwę ozonową.

Gdzie stosować KTB FireLine?

- Panele PLC
- Rozdzielnice elektryczne
- Szafy sterownicze
- Maszyny produkcyjne
- Szafy serwerowe
- Roboty







Dla kogo jest KTB FireLine?

- Branża przemysłu spożywczego
- Zakłady przemysłowe
- Instytucje bankowe
- Administracja publiczna
- Instytucje państwowe
- Branża energetyczna
- Branża hotelowa
- Twoja organizacja?

Wypełnij formularz

TECHGlobal

tel: (58) 624-83-04
gdansk@techglobal.pl
Al. Grunwaldzka 223
80-266 Gdańsk

tel: (58) 743 25 00
gdynia@techglobal.pl
Ul. Morska 407
81-002 Gdynia

tel: (22) 609 20 15
warszawa@techglobal.pl
Ul. Krakowiaków 80/98
02-255 Warszawa